2017年度　藤沢市市民大会 ジュニア戦

＜男子の部＞

優勝：KO・Kings
準優勝：藤沢本町
第3位：天神

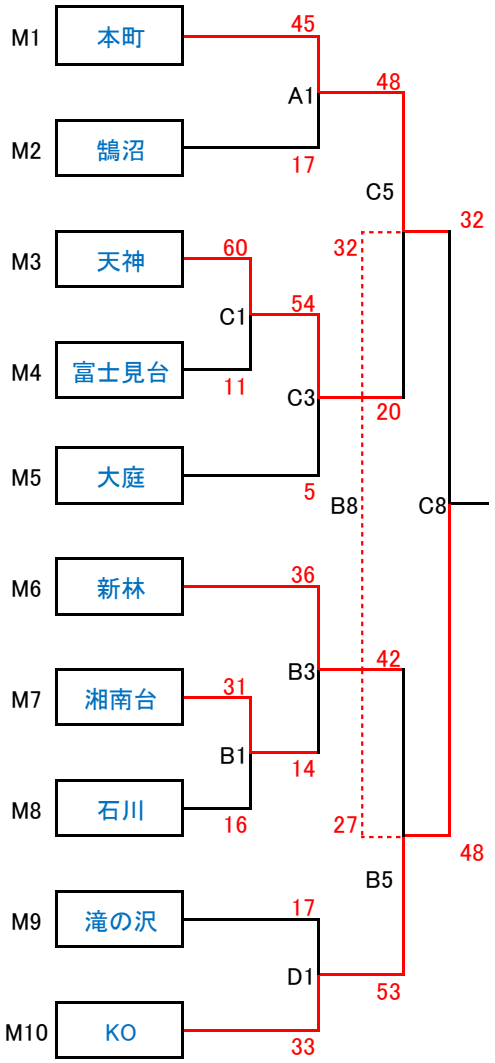

＜男子敗者交流戦＞

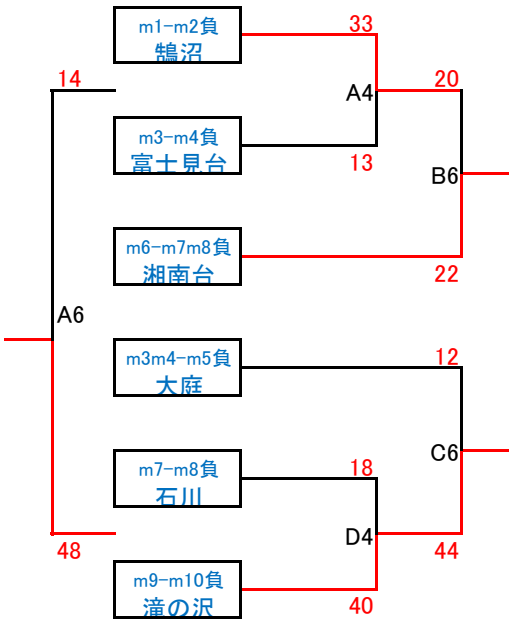

優勝

＜女子の部＞

優勝：明治
準優勝：藤沢本町
第3位：新林藤が岡

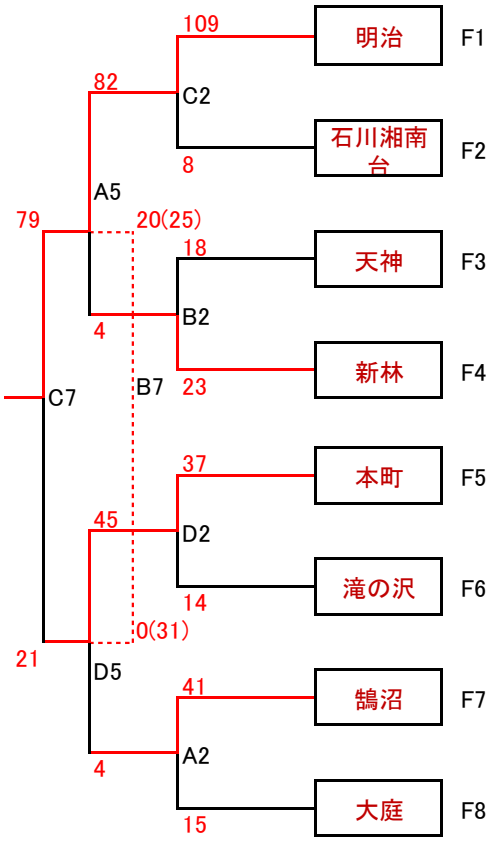
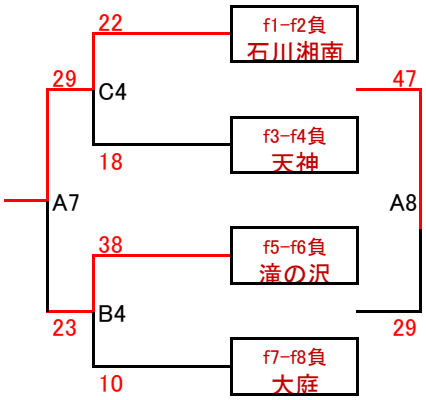
＜女子敗者交流戦＞